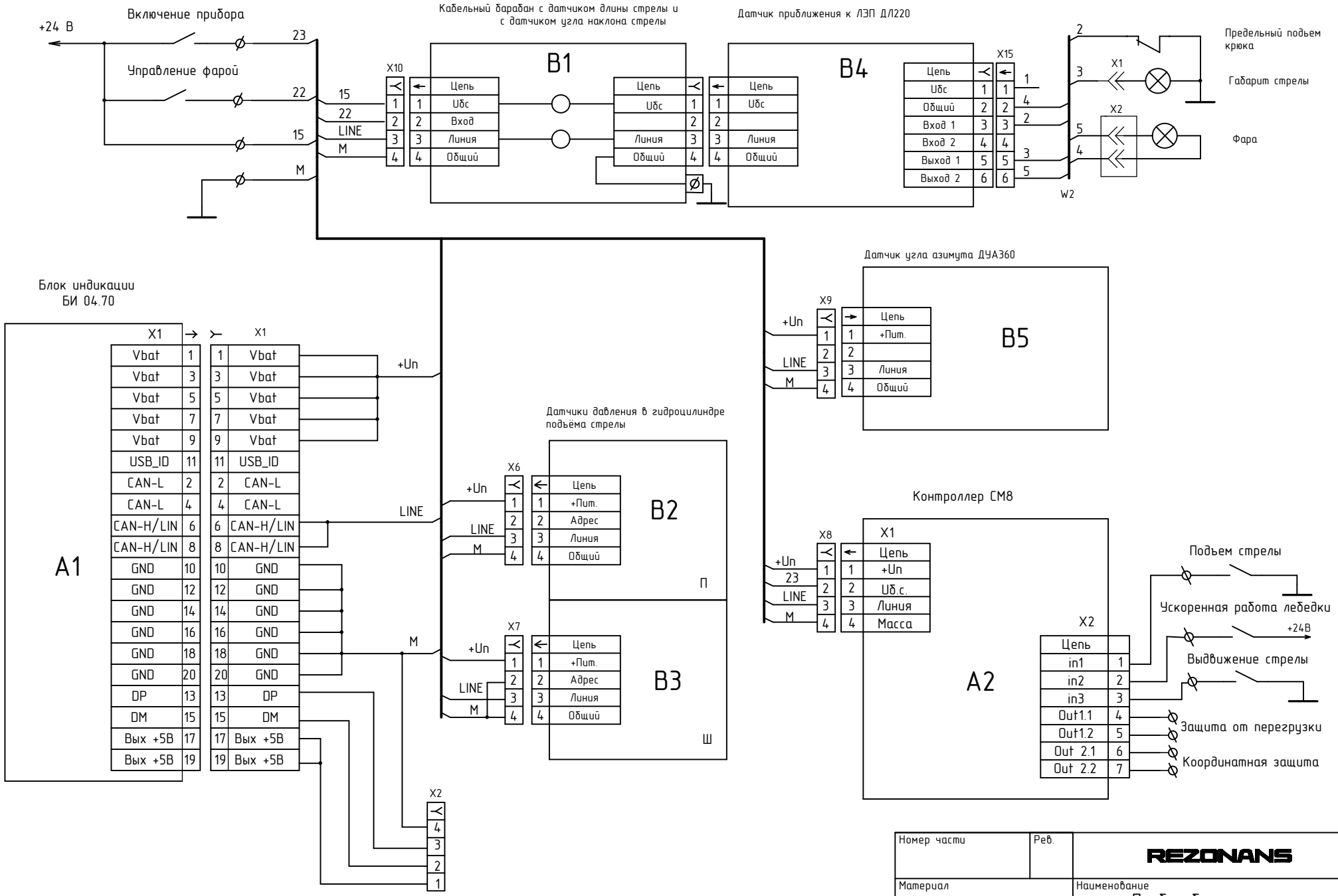

Номер части	Рев.	REZONANS	
Материал		Наименование: Прибор безопасности. Схема электрическая принципиальная	
Единицы чертежа: мм		Формат: А3	Документ: 13-10398 / Рев.: А
Ответственный: Муравьев Е.С.	Дата: 29.09.13		Лист 1 Листов 1