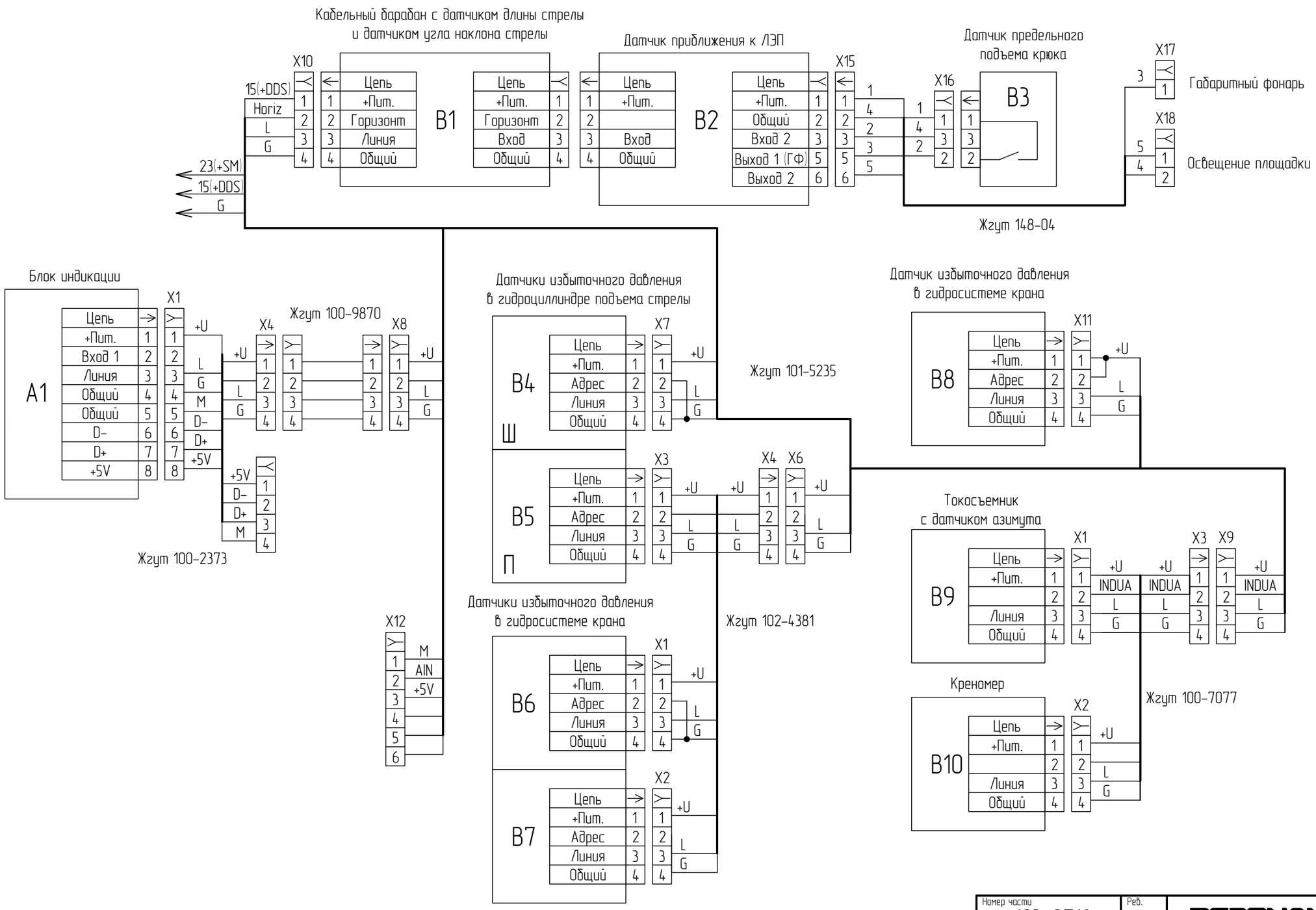

Номер части 103-0718	Рев. A	REZONANS	КОММЕРЧЕСКАЯ ТАЙНА ООО «НПП «Резонанс» Россия, г. Челябинск
Материал		Наименование: Система безопасности. Схема электрическая соединений	
Единицы чертежа: мм		Формат: A3	Документ: 17-16811 Рев. A
Ответственный: Лабухина О.В.	Дата: 2.02.2016	Масштаб: 1:1	Масса: Лист 1 Листов 2

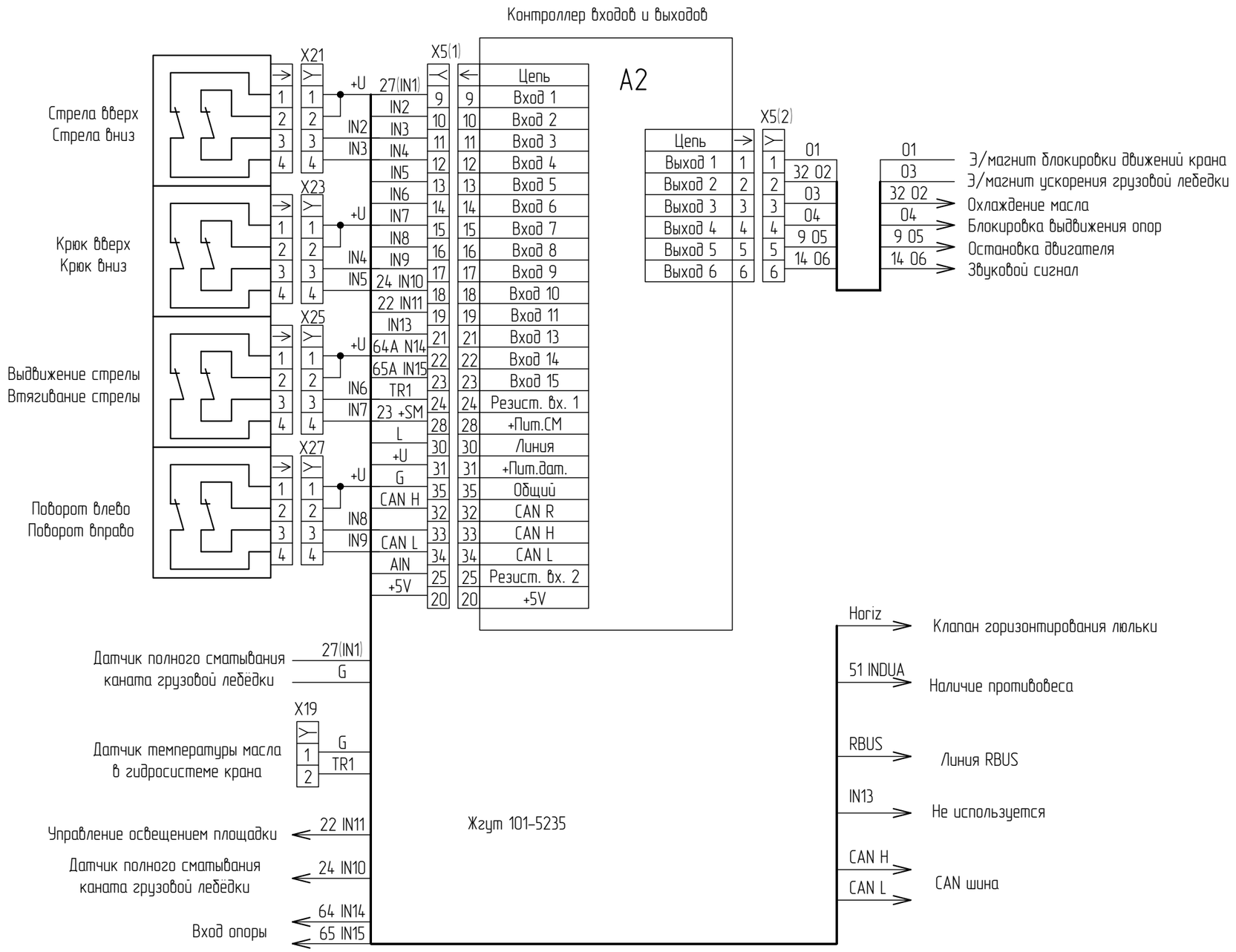

Документ	Рев.	Формат	Лист
17-16811	A	A3	2