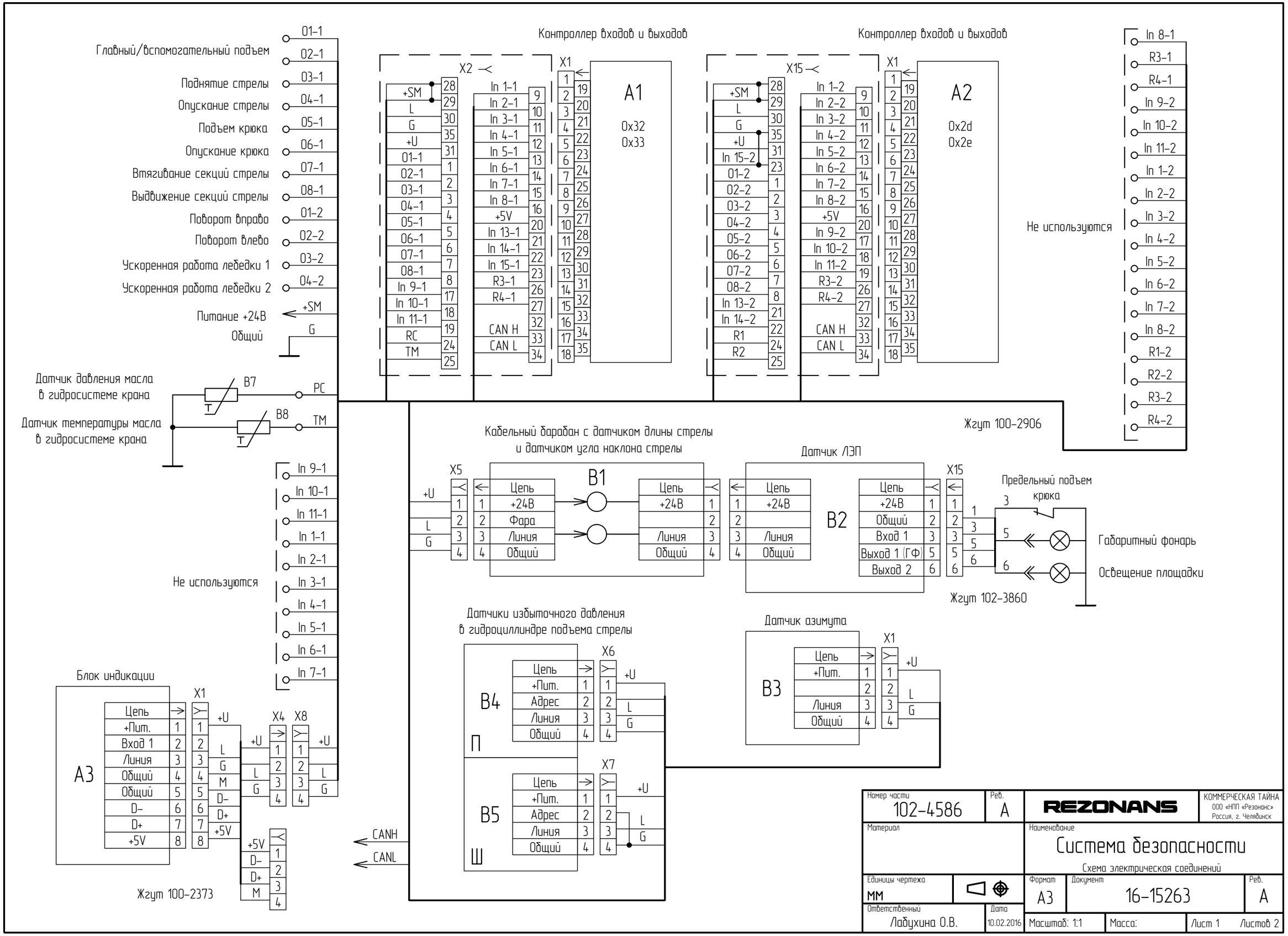

Главный/вспомогательный подъем
Поднятие стрелы
Опускание стрелы
Подъем крюка
Опускание крюка
Втягивание секций стрелы
Выдвижение секций стрелы
Поворот вправо
Поворот влево
Ускоренная работа лебедки 1
Ускоренная работа лебедки 2
Питание +24В
Общий
Контроллер входов и выходов
A1
0x32
0x33
A2
0x2d
0x2e
Не используются
Датчик давления масла в гидросистеме крана
Датчик температуры масла в гидросистеме крана
Жгут 100-2906
Кабельный барабан с датчиком длины стрелы и датчиком угла наклона стрелы
Датчик ЛЭП
Предельный подъем крюка
Габаритный фонарь
Освещение площадки
Жгут 102-3860
Датчики избыточного давления в гидроциллиндре подъема стрелы
Датчик азимута
Блок индикации
A3
Жгут 100-2373
CANH
CANL
Номер части
102-4586
Рев.
A
REZONANS
КОММЕРЧЕСКАЯ ТАЙНА
ООО «НПП «Резонанс»
Россия, г. Челябинск
Материал
Наименование
Система безопасности
Схема электрическая соединений
Единицы чертежа
ММ
Формат
A3
Документ
16-15263
Рев.
A
Ответственный
Лабухина О.В.
Дата
10.02.2016
Масштаб: 1:1
Масса:
Лист 1
Листов 2