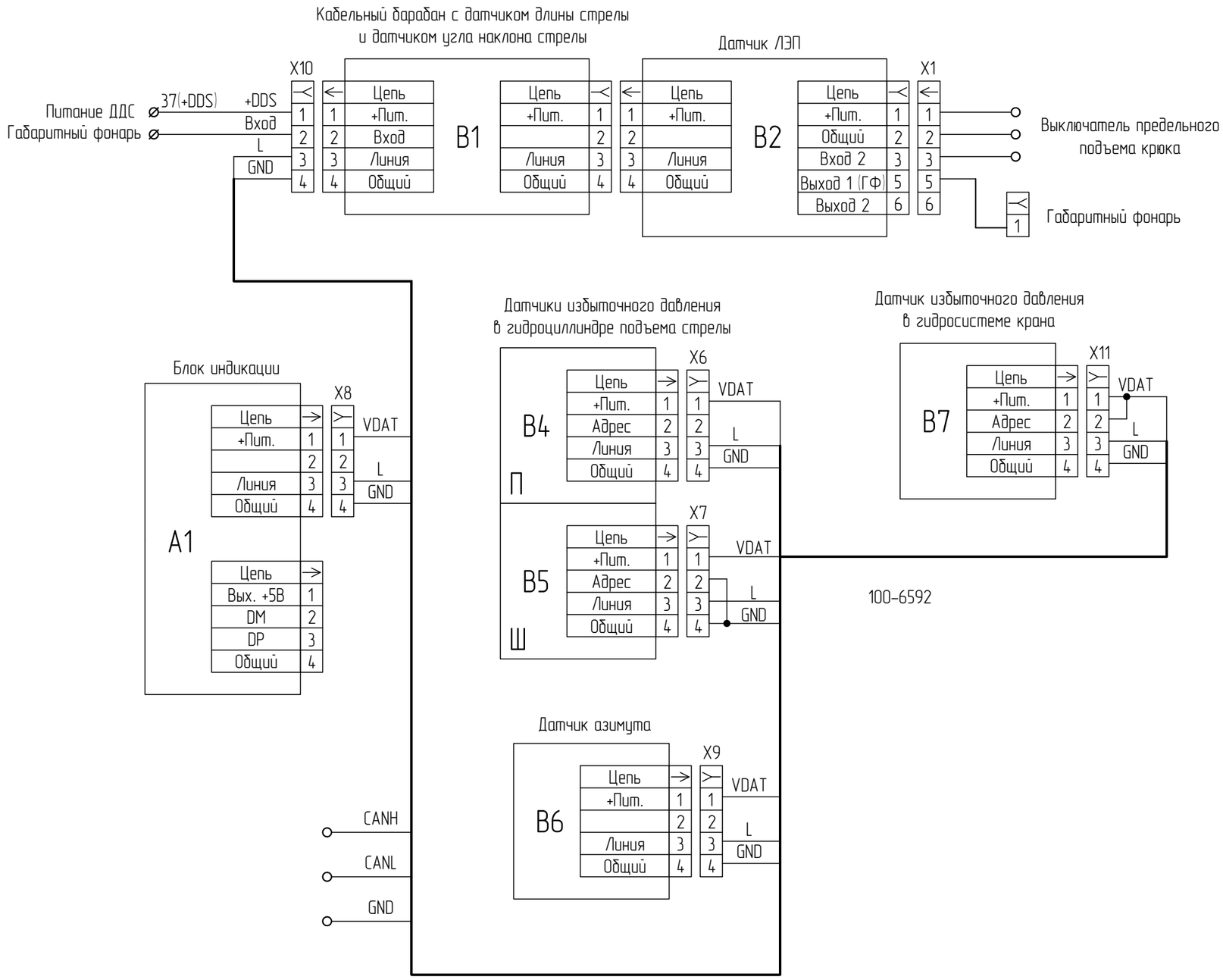

Номер части 102-7117	Рев. A	REZONANS	КОММЕРЧЕСКАЯ ТАЙНА ООО «НПП «Резонанс» Россия, г. Челябинск
Материал		Наименование: Система безопасности. Схема электрическая соединений	
Единицы чертежа: мм		Формат: A3	Документ: 16-16006 — Рев. A
Ответственный: Ладухина О.В.	Дата: 23.06.2015	Масштаб: 1:1	Масса: — Лист 1 — Листов 2

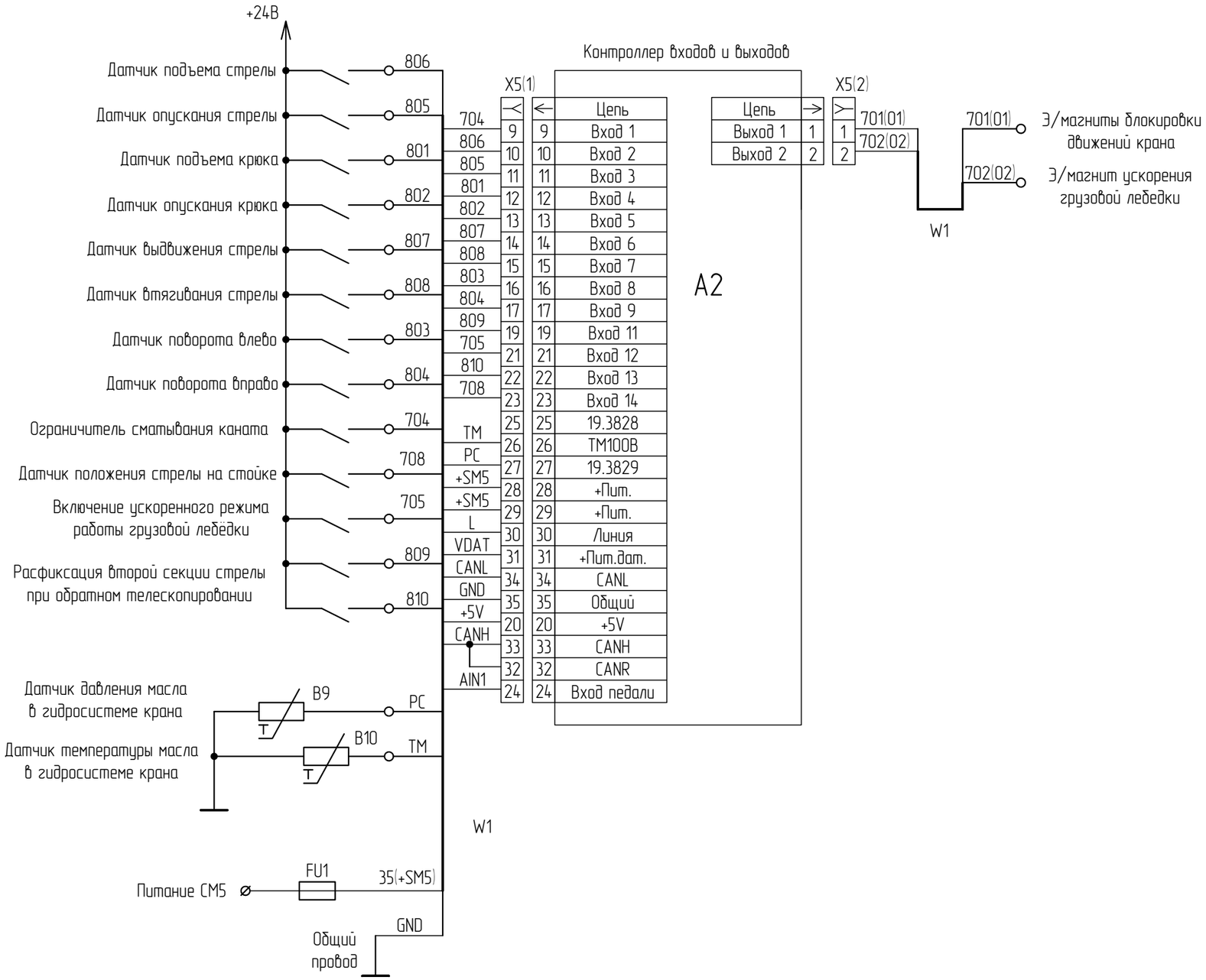

Документ	Рев.	Формат	Лист
16-16006	A	A3	2